专业剪刀片制造厂适用于全球玻璃容器和器皿行业

GLASS SHEARING SERVICES

剪刀片均由1.5mm高速钢制成，并在顶部切削刃周围3°处精确研磨。剪刀片都通过了中心高度和准确性严检。剪刀片是配对提供。如果需要，它们将以三或四组的形式包装。

小半径尺寸

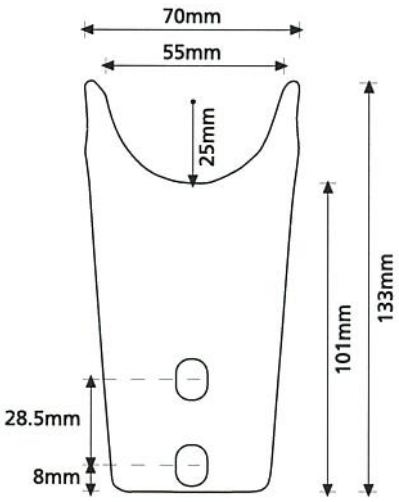

GSS-104-25R

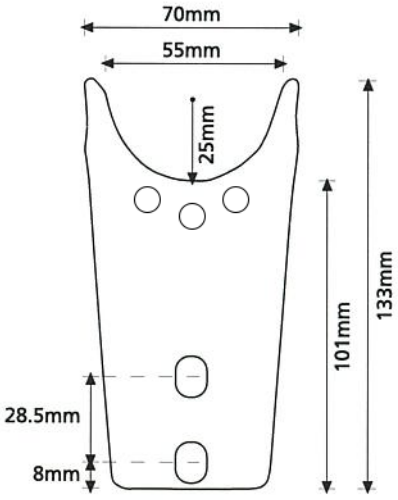

GSS-104-25R-CH

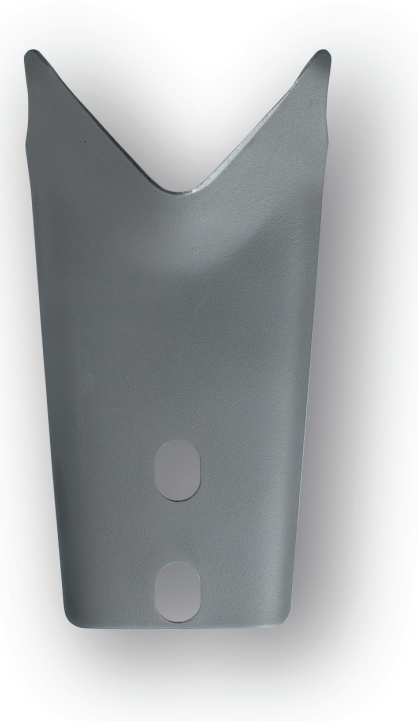

小”V”尺寸

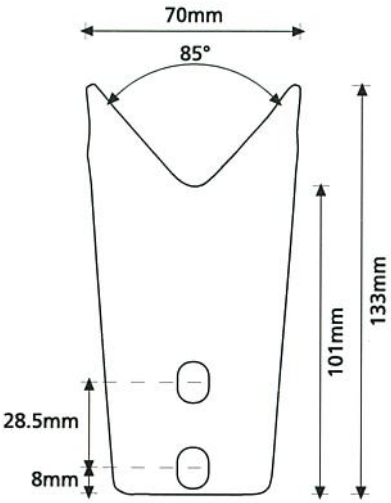

GSS-202A

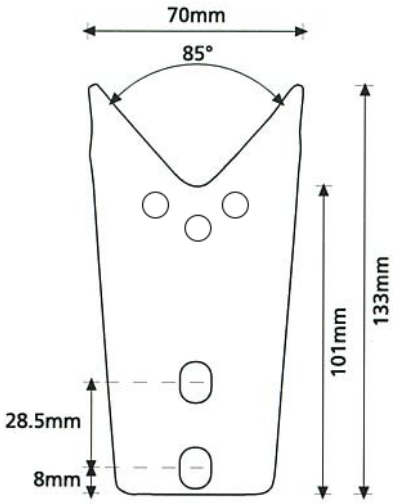

GSS-202A-CH

配对包装可在装订时快速设置刀片，切割时仅需最小的张紧力。这可以延长剪刀片寿命，并有助于消除剪切痕迹，同时将冷却液的使用量降至最低。剪刀片配对件应安装在同一臂上，以实现最大利益。

大半径尺寸

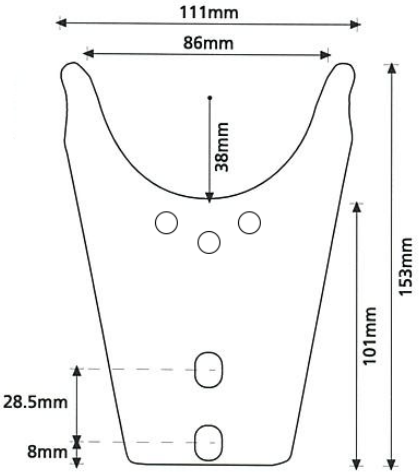

GSS-103-38R-CH

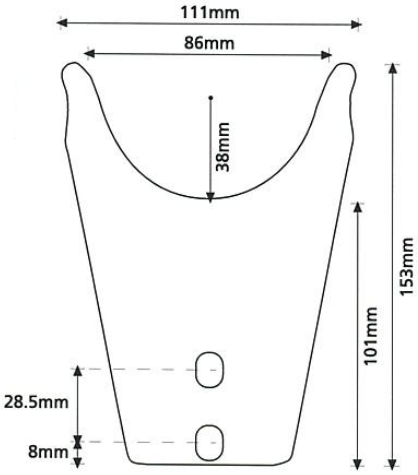

GSS-103-38R

大”V”尺寸

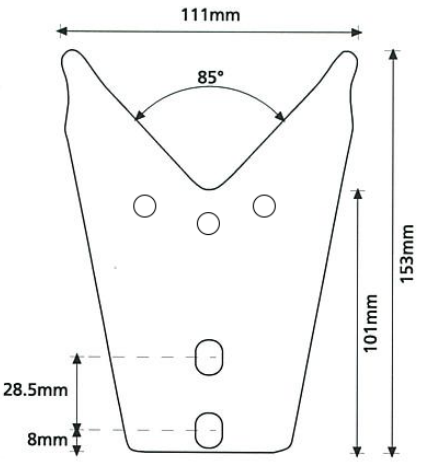

GSS-102A-CH

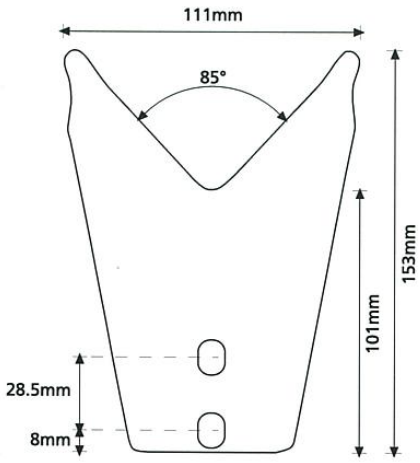

GSS-102A

GLASS SHEARING SERVICES

专用于玻璃行业

www.pennine.org sales@pennine.org +44 (0) 1484 864733

GLASS SHEARING SERVICES a division of PENNINE INDUSTRIAL EQUIPMENT

Manorcroft Works, Commercial Road
Skelmanthorpe, Huddersfield
HD8 9DT, United Kingdom