Fabricante especializado en cuchillas de corte para la industria de envases de vidrio y cristalería.

GLASS SHEARING SERVICES

Cada cuchilla de corte está fabricada en acero de 1.5 mm de alta velocidad y están afiladas con una precisión de 3° en el borde superior de corte. Todas las cuchillas son inspeccionadas para asegurar un corte de precisión y pueden ser suministradas en sets de 3 o 4 pares según lo requiera la operación.

Dimensiones de radio en cuchillas cortas

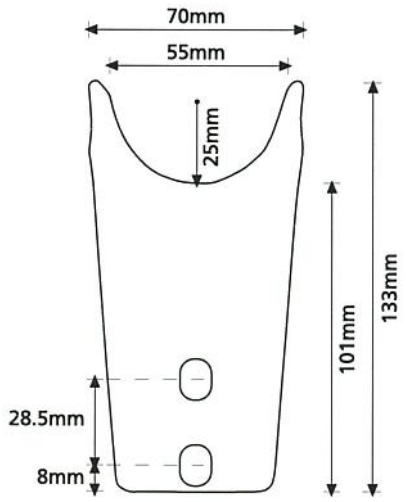

GSS-104-25R

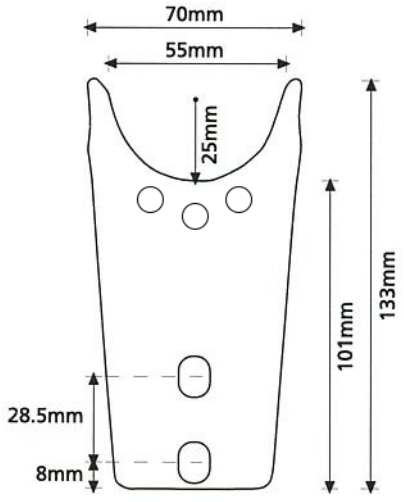

GSS-104-25R-CH

Dimensiones V en cuchilla cortas

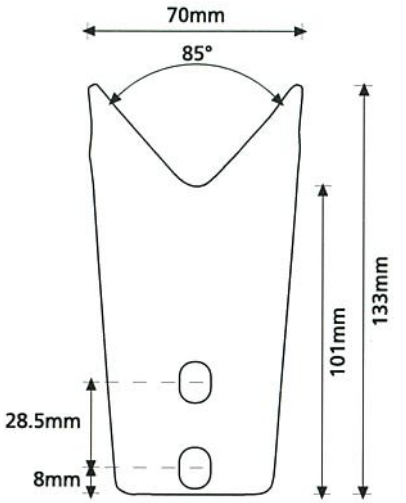

GSS-202A

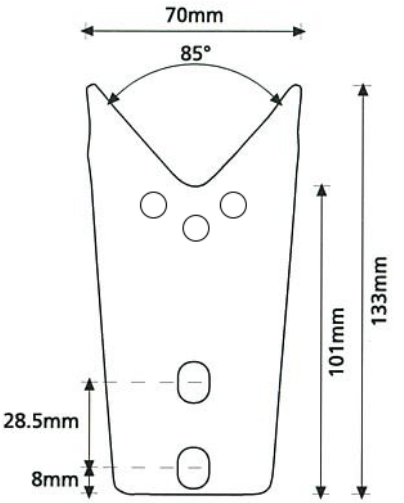

GSS-202A-CH

Las cuchillas permiten un ajuste fácil y rápido cuando se requiere, además de utilizar el mínimo de tensión para el corte. De esta manera se extiende la vida de la cuchillas y se previenen marcas de corte al mismo tiempo que el fluido refrigerante se mantiene al mínimo. Es recomendable cambiar el par o set completo para obtener los mejores resultados.

Dimensiones de radio en cuchillas largas

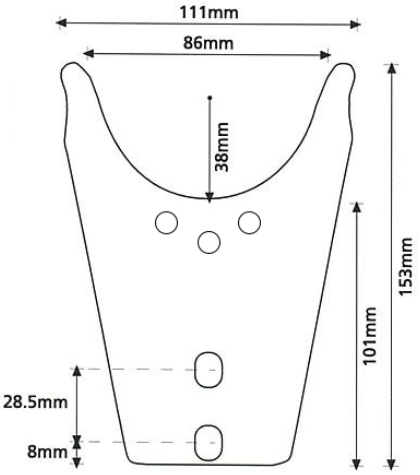

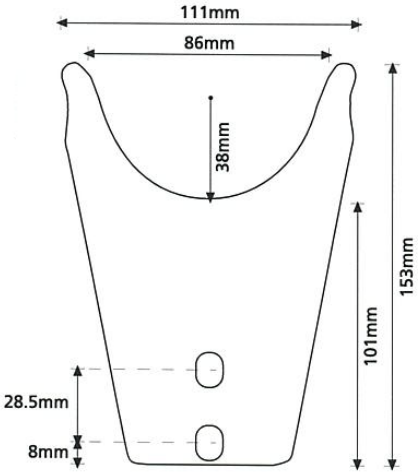

GSS-103-38R-CH GSS-103-38R

Dimensiones V en cuchillas largas

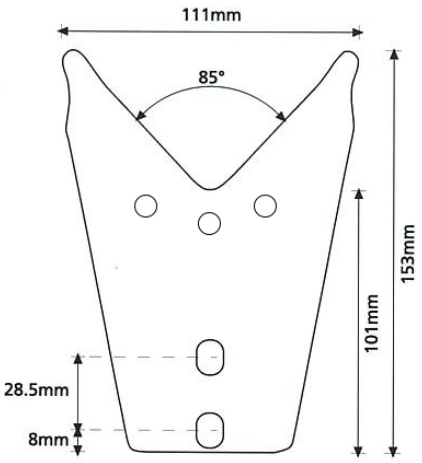

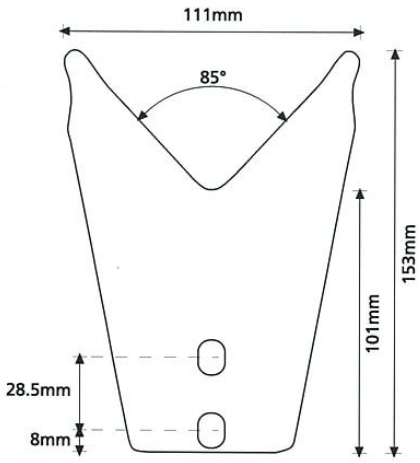

GSS-102A-CH GSS-102A

GLASS SHEARING SERVICES

Sirviendo a la industria del vidrio

www.pennine.org sales@pennine.org +44 (0) 1484 864733

GLASS SHEARING SERVICES

a division of PENNINE INDUSTRIAL EQUIPMENT

Manorcroft Works, Commercial Road
Skelmanthorpe, Huddersfield
HD8 9DT, United Kingdom